A3.5.04



AUKŠTAS	**5**
KAMBARIAI	**1,5**
PLOTAS BE PERTVARŲ (PBP)	**29,54 m²**
BALKONAS	**4.31 m²**
KRYPTIS	**R**
KAINA	**153 970 €**

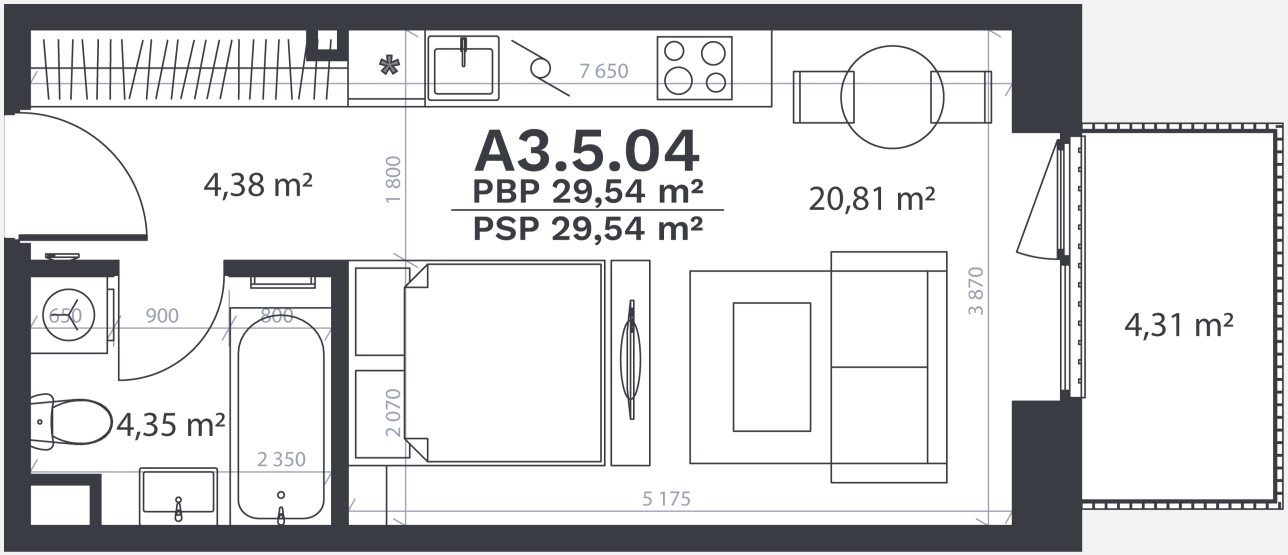

ⓘ Vizualizacijos atspindi projekto viziją.
Suplanavimai – rekomendacinio pobūdžio.
Butai yra parduodami be vidinių pertvarų.

CITUS Mūnai

+370 678 56 066 / info@munaibycitus.lt
Kareivių g. 5, Vilnius
www.munaibycitus.lt

A3.5.04

Š
R
V
P

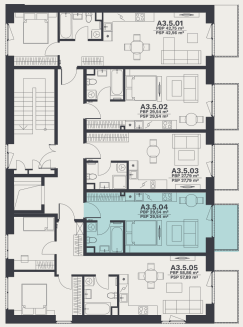

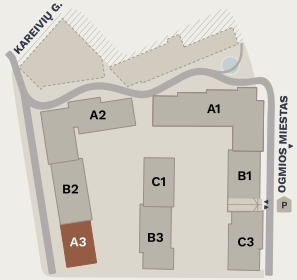



CITUS Mūnai

+370 678 56 066 / info@munaibycitus.lt

Kareivių g. 5, Vilnius

www.munaibycitus.lt

ⓘ Vizualizacijos atspindi projekto viziją. Suplanavimai – rekomendacinio pobūdžio.
Butai yra parduodami be vidinių pertvarų.